РЕВИЗИОННА ШАХТА ОТ СГЛОБЯЕМИ ЕЛЕМЕНТИ

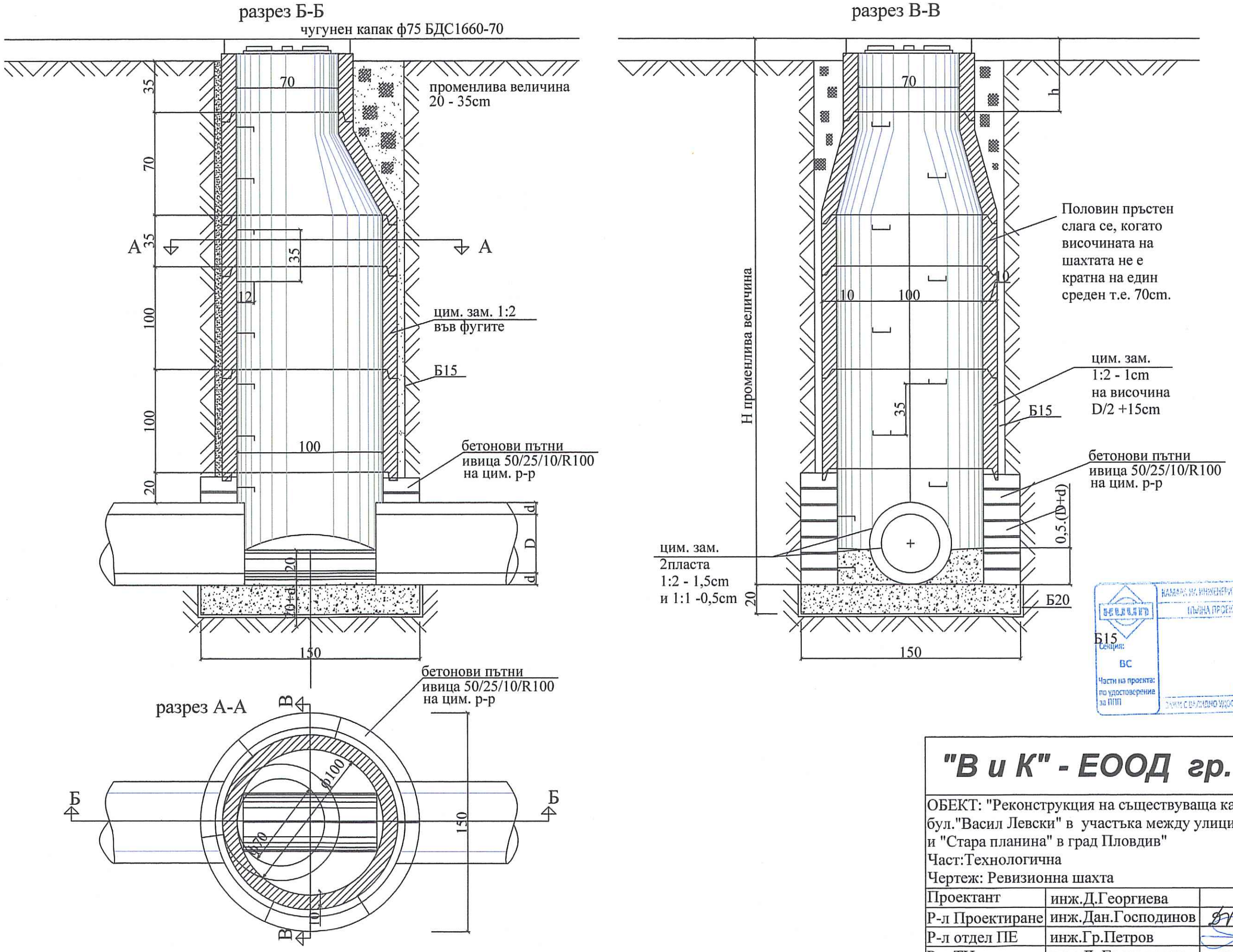



"В и К" - ЕООД гр. Пловдив

ОБЕКТ: "Реконструкция на съществуваща канализация по бул."Васил Левски" в участъка между улиците "Иван Рилски" и "Стара планина" в град Пловдив"

Част:Технологична

Чертеж: Ревизионна шахта

Проектант	инж.Д.Георгиева		Фаза:ИТП
Р-л Проектиране	инж.Дан.Господинов		№3
Р-л отдел ПЕ	инж.Гр.Петров		М 1:25
Р-л ТН	инж.Д. Господинов		Дата: 2019г.